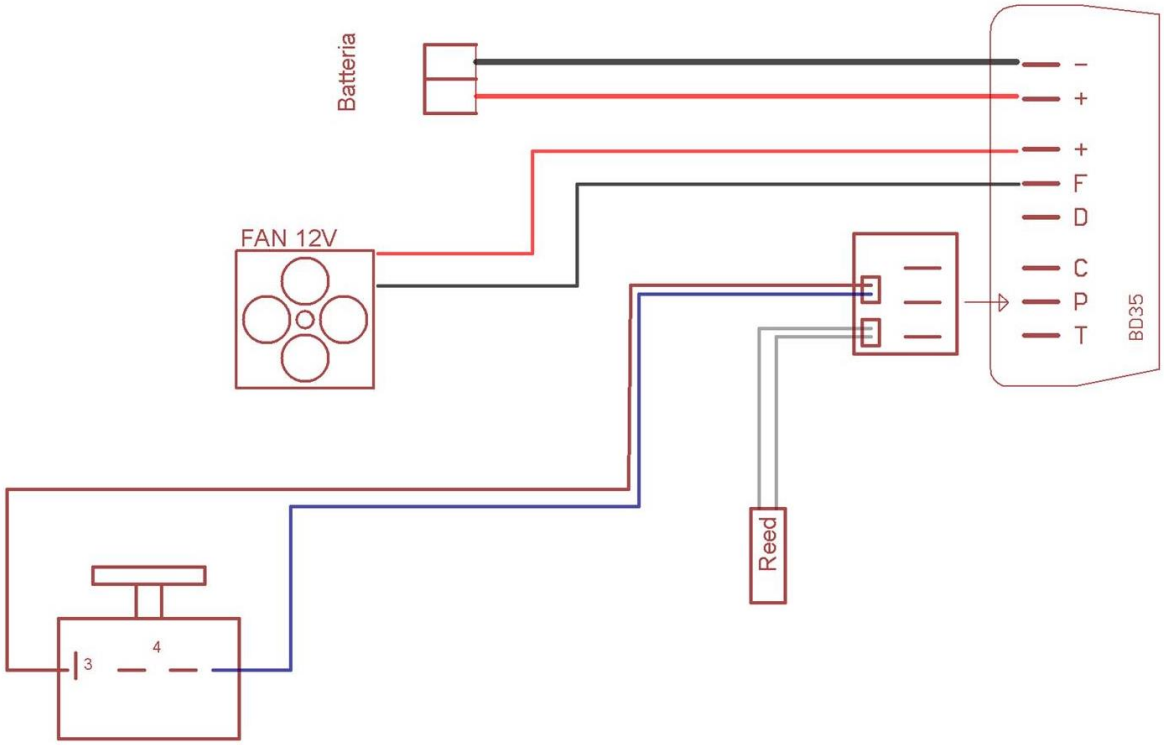
Batteria
FAN 12V
Reed
3
4
–
+
+
F
D
C
P
T
BD35